80FRG17R

| FRIGGITRICE ELETTRONICA A GAS CON 1 VASCA DA 17 LT.

| GAS ELECTRONIC FRYER WITH 1 TANK 17 LT.

| Caratteristiche
| *Features*

| Piano e vasca stampati con ampie raggiature, in acciaio inox AISI 304 | Ampia zona fredda sul fondo per il deposito delle impurità | Scarico dell'olio mediante rubinetto a sfera nella bacinella inox alloggiata nel mobile | 1 vasca da lt. 17 | Bruciatori in ghisa nichelati ad alto rendimento termico | Tubi scambiatori passaggio fiamma situati all'interno della vasca | Regolazione della temperatura da 30° a 195°C mediante scheda termostatica | Display digitale per la lettura della temperatura (precisione (+/-1°C) | Accensione elettronica del pilota | Pulsante "RAPID" per scioglimento graduale di grassi solidi mediante riscaldamento inziale intermittente programmabile | Pannello comandi facilmente estraibile per facilitare le operazioni di pulizia | Scarico fumo in ghisa rimovibile | Piedini in acciaio inox regolabili in altezza

| Top and tank pressed with fully rounded corners, in aisi 304 stainless steel | Large cold zone on the bottom for depositing of impurities | Oil drainage by means of ball cock into the stainless steel tray housed in the base unit | 1 tank 17 lt. | Burners in nickel-plated cast iron with high thermal efficiency | Flame passage exchanger tubes situated on the inside of the tank | Regulation of the temperature from 30° to 195°C by means of safety electro valve and thermocouple controlled by thermostatic card | Digital display for the reading of the temperature (precision +/- 1°C) | Electronic pilot ignition | "RAPID" botton for gradual melting of solid fats by means of intermittent inital heating | Control panel which can be quickly removed for easy cleaning and maintenance | Removable vitrified cast iron exhaust grate | Adjustable AISI 304 stainless steel feet

MODELLO *MODEL*	DIMENSIONI mm *DIMENSIONS mm*	POTENZA GAS KW *GAS POWER KW*	ALIMENTAZIONE *FEEDING*	ALLACC. GAS *GAS CONNECTION*
80FRG17R	400x900x900	18	230 V	Ø 1/2"
VOLUME m^3	PESO Kg *WEIGHT Kg*	POTENZA ELETTRICA KW *ELECTRIC POWER KW*	- -	ALLACC. ELETTRICO *ELEC. CONNECTION*
0,6	68	0,01	-	VAC230-1N 50/60Hz

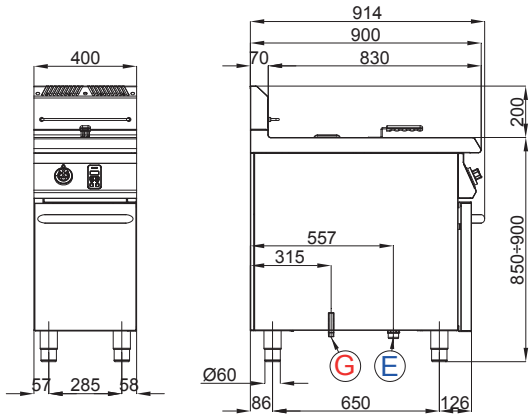

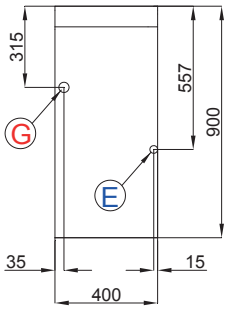

E = Allacciamento elettrico
Electrical connection

G = Gas Ø 1/2"

OFFCAR® THE GREAT COOKING
Via Antoniana, 89
35011 Campodarsego (PD) Italy
Tel.: +39 049920351I
Fax: +39 049920355I/6I
offcar@offcar.com
www.offcar.com