90CBG48P

| CUCINA 8 FUOCHI GAS, FORNI A GAS PASSANTE

| 8 BURNERS GAS RANGE ON PASS THROUGH GAS OVENS

| Caratteristiche
| *Features*

| Piano di lavoro in acciaio inox AISI 304 | Griglie del piano in ghisa vetrificata | Bacinelle raccogligocce del piano estraibili in acciaio inox AISI 304 stampate ad angoli arrotondati | Bruciatori in ghisa vetrificata con spartifiamma in ottone a doppia corona a fiamma stabilizzata (4 x 4,5 kW, 4 x 10,0 kW) | Rubinetti valvolati con fiamma pilota per l'accensione del bruciatore | Forno gas GN 2/1 passante riscaldato da bruciatore (7,7 kW) a fiamma stabilizzata | Regolazione della temperatura da 100° a 340°C mediante valvola di sicurezza a termocoppia | Accensione piezoelettrica del pilota | Guide reggigriglie a tre posizioni ed estraibili per la completa pulizia della camera | Vano neutro chiuso con porta | Pannello comandi facilmente estraibile per facilitare le operazioni di pulizia e manutenzione | Scarico fumo in ghisa rimovibile | Piedini in acciaio inox regolabili in altezza

| Work top in AISI 304 stainless steel | Top grids are in vitrified cast iron | Removable drip-collecting trays in AISI 304 stainless steel with rounded corners | Burners in vitrified cast iron with burner cap in brass with double ring and stabilized flame (4 x 4,5 kW, 4 x 10,0 kW) | Valve tap with pilot flame for gas burner ignition | Pass through gas oven GN 2/1 heated by burner (7,7 kW) with stabilized flame | Thermostatic temperature regulation from 100° to 340°C by means of safety valve and thermocouple | Piezoelectric pilot ignition | 3-position shelf runners which can be removed for thorough oven cleaning | Neutral cabinet with closing door | Control panel which can be quickly removed for easy cleaning and maintenance | Removable vitrified cast iron exhaust grate | Adjustable AISI 304 stainless steel feet

MODELLO *MODEL*	DIMENSIONI mm *DIMENSIONS mm*	POTENZA GAS KW *GAS POWER KW*	VOLUME m^3	PESO Kg *WEIGHT Kg*	ALLACCIAMENTO GAS *GAS CONNECTION*
90CBG48P	1800x900x900	73.4	2.3	350	Ø 1/2"

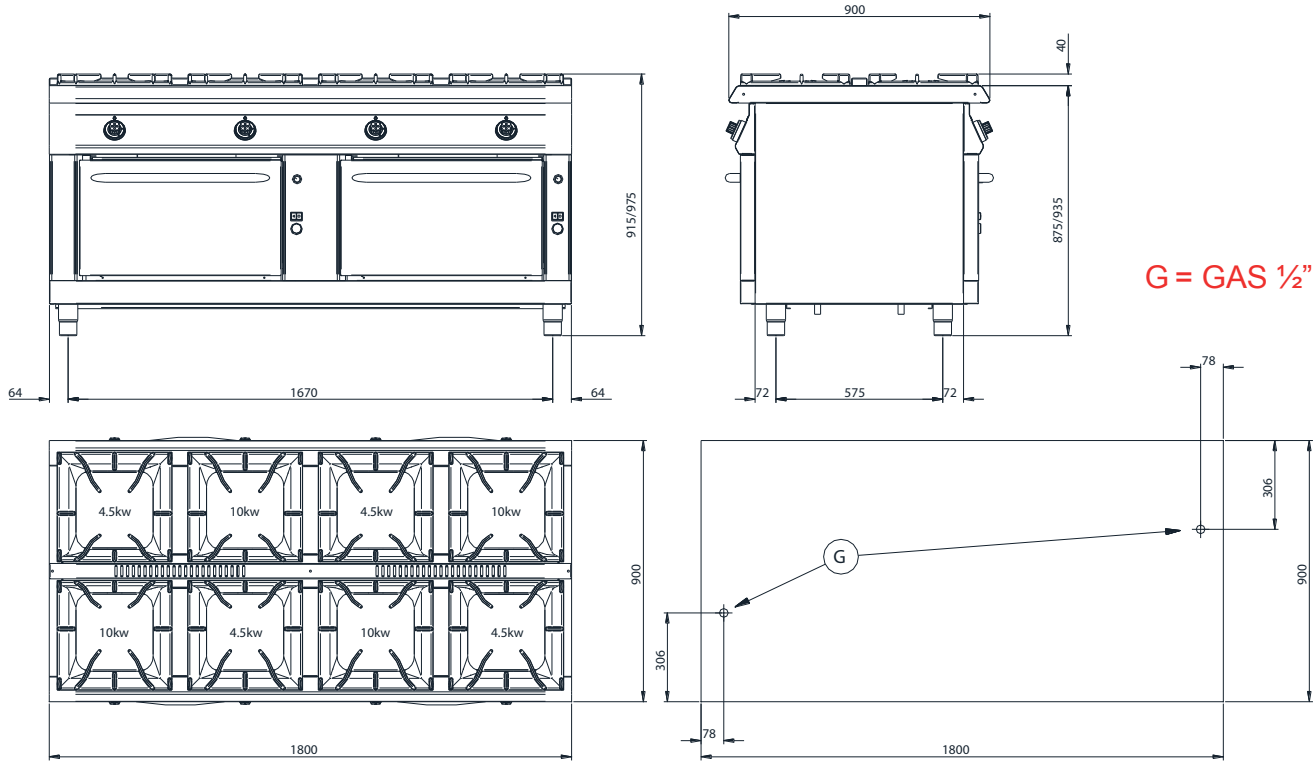

G = GAS ½"

OFFCAR® THE GREAT COOKING
Via Antoniana, 89
35011 Campodarsego (PD) Italy
Tel.: +39 0499203511
Fax: +39 0499203551/61
offcar@offcar.com
www.offcar.com